BXV
BIS 1.000 KG

Ideal für verbundene Schiebetore in Einfamilienhäusern und Wohnanlagen

- 4 verschiedene Motoren mit Encoder, die auch in schneller Ausführung erhältlich sind.
- Die Modelle bis 400 und 600 kg entsprechen den geltenden Vorgaben für Schließkräfte.
- Notbetrieb bei Stromausfall möglich.
- Auch mit magnetischen Endschaltern und Heizelementen bei sehr kalter Witterung.
- Die Steuerung mit separaten Klemmleisten und Display vereinfacht die Installation und Diagnose. Speicherplatz für max. 250 verschiedene Benutzer.
- Integrierter Rolling-Code und Key-Code (Twin) Funkdecoder.
- Steuerung der kabellosen Sicherheitsgeräte der Serie RIO System 2.0 durch die Zusatzeinrichtung 806SS-0040.
- Selbsttest der kabelgebundenen und kabellosen Sicherheitsgeräte.
- Vorbereitung für die Zusatzeinrichtung CAME KEY und zur Verbindung mit der Cloud per CAME Connect.
- Sie können Codeschlösser von CAME direkt mithilfe von R800 steuern oder Transponderleser von CAME mit R700 anschließen.
- Mit der RSE-Platine können Sie mehrere Antriebe parallel schalten.
- Auch in der Ausführung mit magnetischen Endschaltern erhältlich.

Abmessungen (mm)

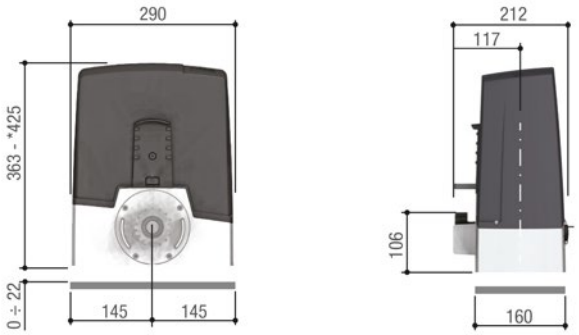

TECHNISCHE DATEN	
	801MS-0180
Schutzart (IP)	44
Betriebsspannung (V – 50/60 Hz)	230 AC
Spannungsversorgung Motor (V)	24 DC
Leistung (W)	270
ED (%)	INTENSIVER BETRIEB
Schließkraft (N)	600
Betriebstemperatur (°C)	-20 ÷ +55
Batterien (nicht enthalten)	2 x 12 V – 1,3 A

24 V DC